XXXX.XXXXXX.XXX33

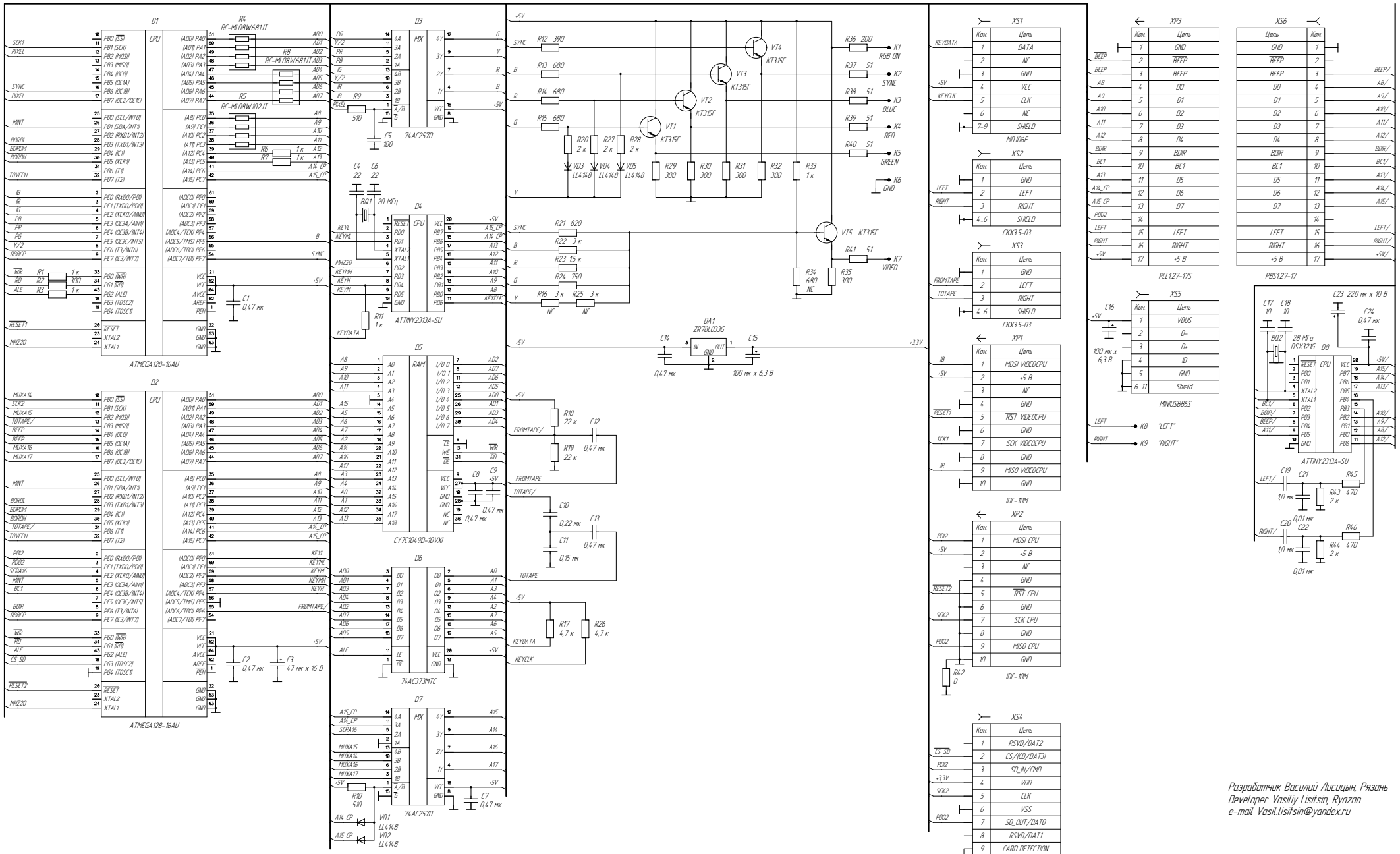

Разработчик Василий Лисицын, Рязань
Developer Vasiliy Lisitsin, Ryazan
e-mail Vasil.lisitsin@yandex.ru

Изм	Лист	N докум	Подпись	Дата	XXXX.XXXXXX.XXX33			
Разраб		Лисицын			AVR ZX Spectrum	Лит	Масса	Масштаб
Провер		Лисицын						
Т. контр					Схема электрическая принципиальная	Лист	Листов 1	
Н. контр		Лисицын						
Утв.		Лисицын						

Перв. примен | XXXX.XXXXXX.XXX | Справ. № | Подп. и дата | Инв. № дубл. | Взам. инв. № | Подп. и дата | Инв. № подл.

Копировал | Формат А1